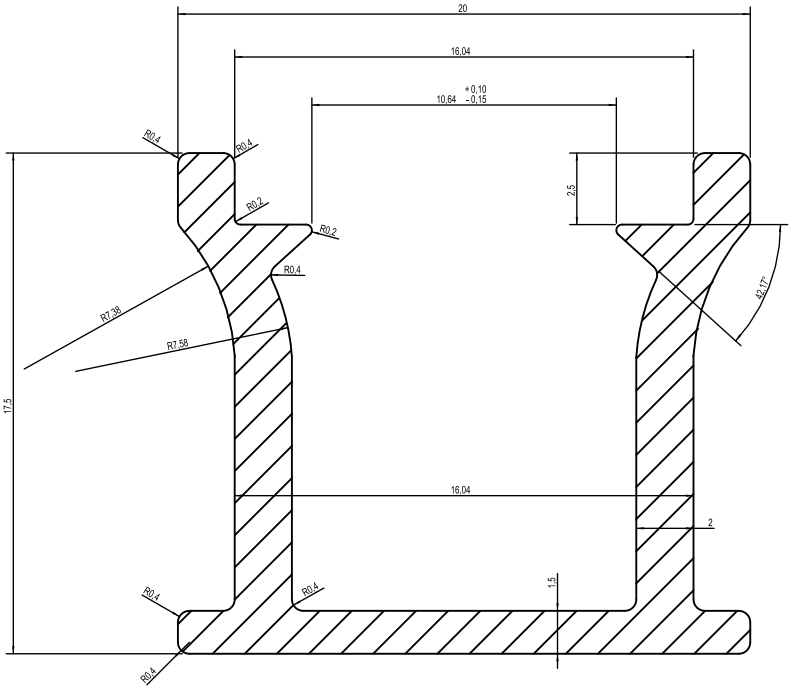

Tolerancja obowiązuje także po anodowaniu

Powierzchnie widoczne

CHYBA ŻE OKREŚLONO INACZEJ: WYMIARY SĄ W MILIMETRACH WYKOŃCZENIE POWIERZCHNI: TOLERANCJE: LINIOWA: KĄTOWA:	WYKOŃCZENIE:	STĘP OSTRE KRAWĘDZIE	NIE SKALUJ RYSUNKU / POPRAWKA

	IMIĘ I NAZWISKO	PODPIS	DATA
NARYS.			
SPRAWDZ.			
ZATWIER.			
WYPROD.			
Z.JAKOŚCI			

TYTUŁ:

MATERIAŁ:

NR RYSUNKU

Terra 16 mm

A4

WAGA:

SKALA:1:2

ARKUSZ 1 Z 1